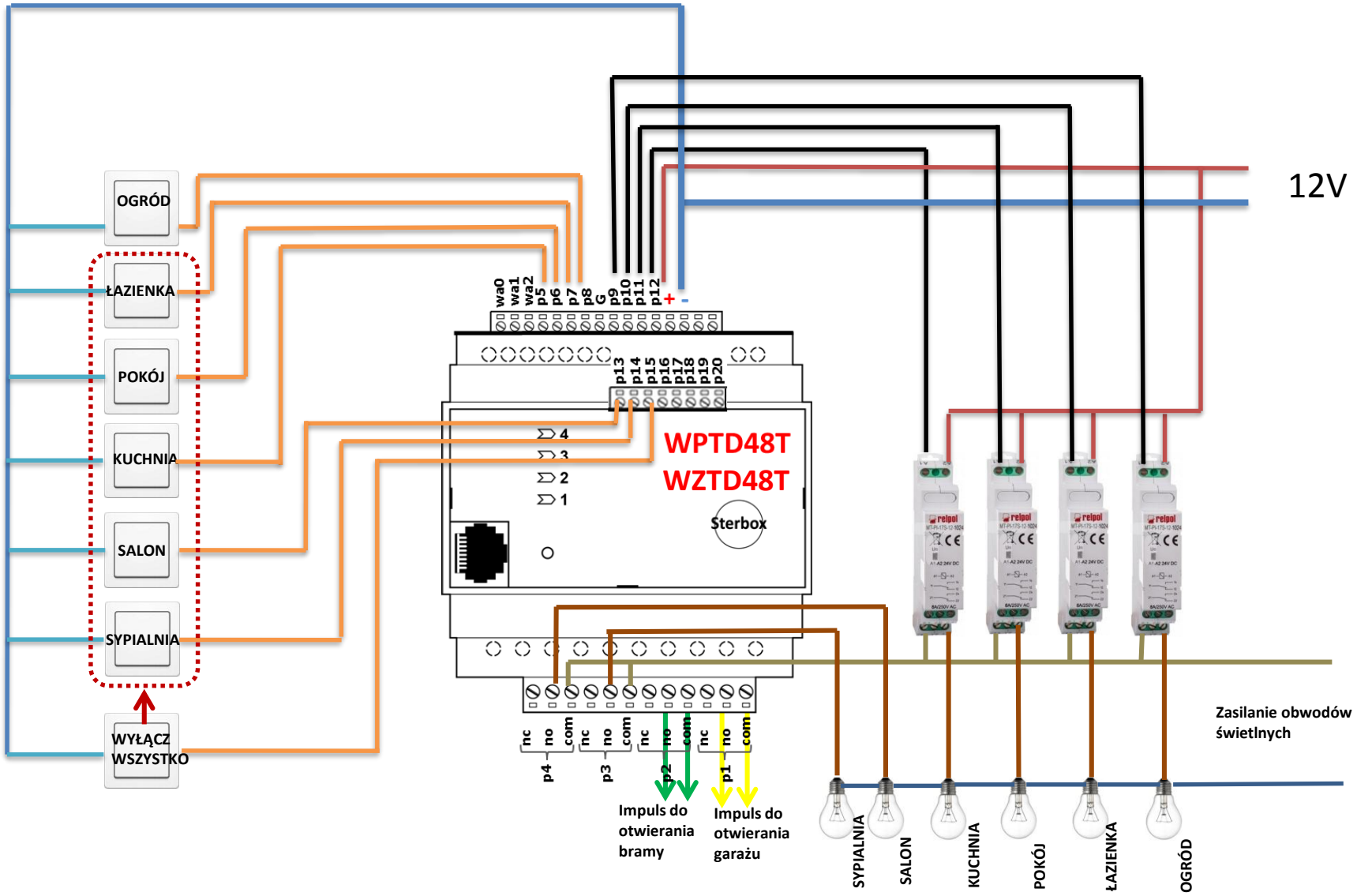
OGRÓD
ŁAZIENKA
POKÓJ
KUCHNIA
SALON
SYPIALNIA
WYŁĄCZ WSZYSTKO
wa0
wa1
wa2
p5
p6
p7
p8
G
p9
p10
p11
p12
+
-
p13
p14
p15
p16
p17
p18
p19
p20
4
3
2
1
WPTD48T
WZTD48T
Sterbox
12V
nc
no
com
p4
p3
p2
p1
Impuls do otwierania bramy
Impuls do otwierania garażu
Zasilanie obwodów świetlnych
SYPIALNIA
SALON
KUCHNIA
POKÓJ
ŁAZIENKA
OGRÓD

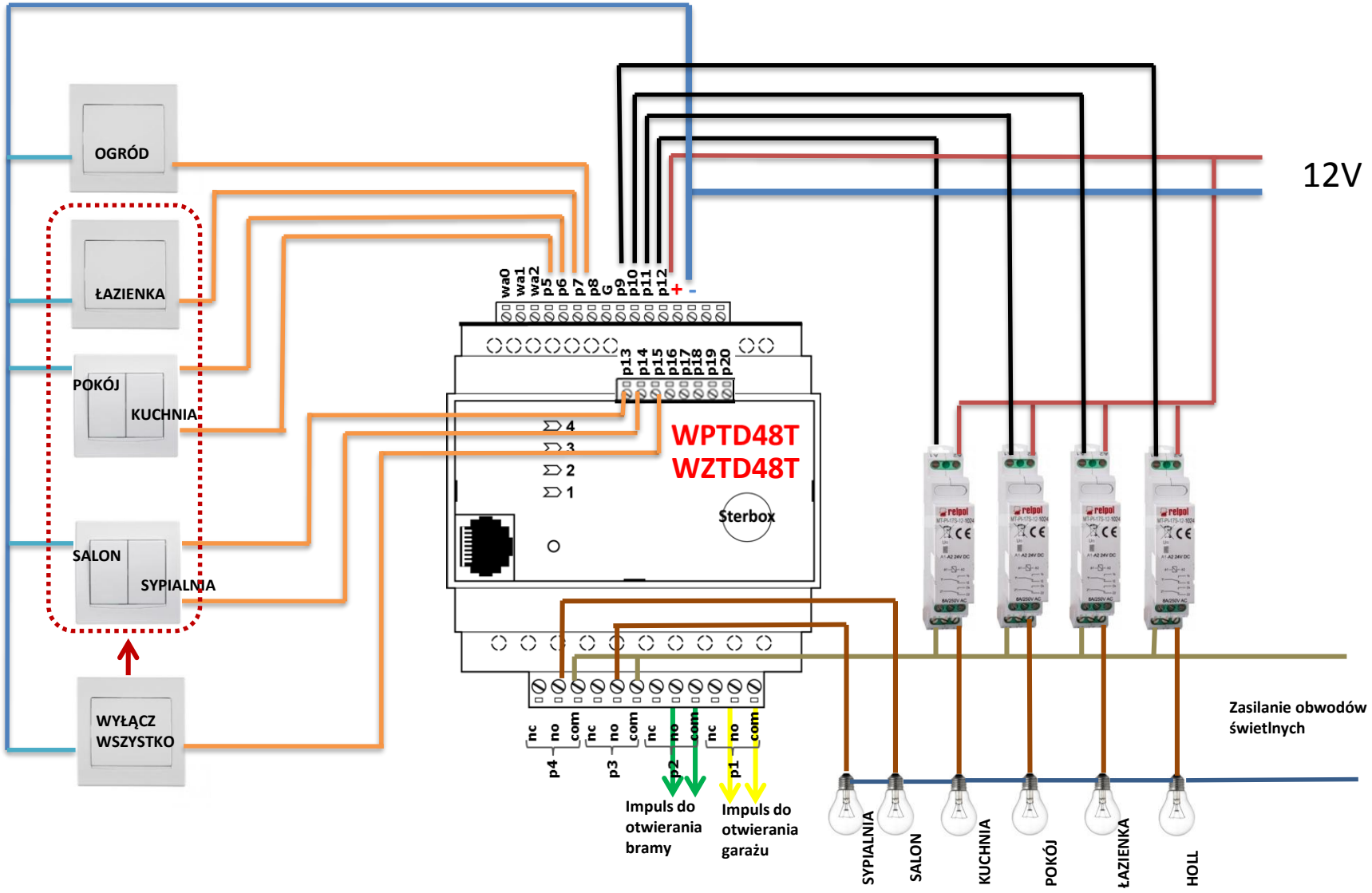
OGRÓD
ŁAZIENKA
POKÓJ
KUCHNIA
SALON
SYPIALNIA
WYŁĄCZ WSZYSTKO
12V
wa0
wa1
wa2
p5
p6
p7
p8
G
p9
p10
p11
p12
+
-
p13
p14
p15
p16
p17
p18
p19
p20
4
3
2
1
WPTD48T
WZTD48T
Sterbox
nc
no
com
p4
p3
p2
p1
Impuls do otwierania bramy
Impuls do otwierania garażu
Zasilanie obwodów świetlnych
SYPIALNIA
SALON
KUCHNIA
POKÓJ
ŁAZIENKA
HOLL

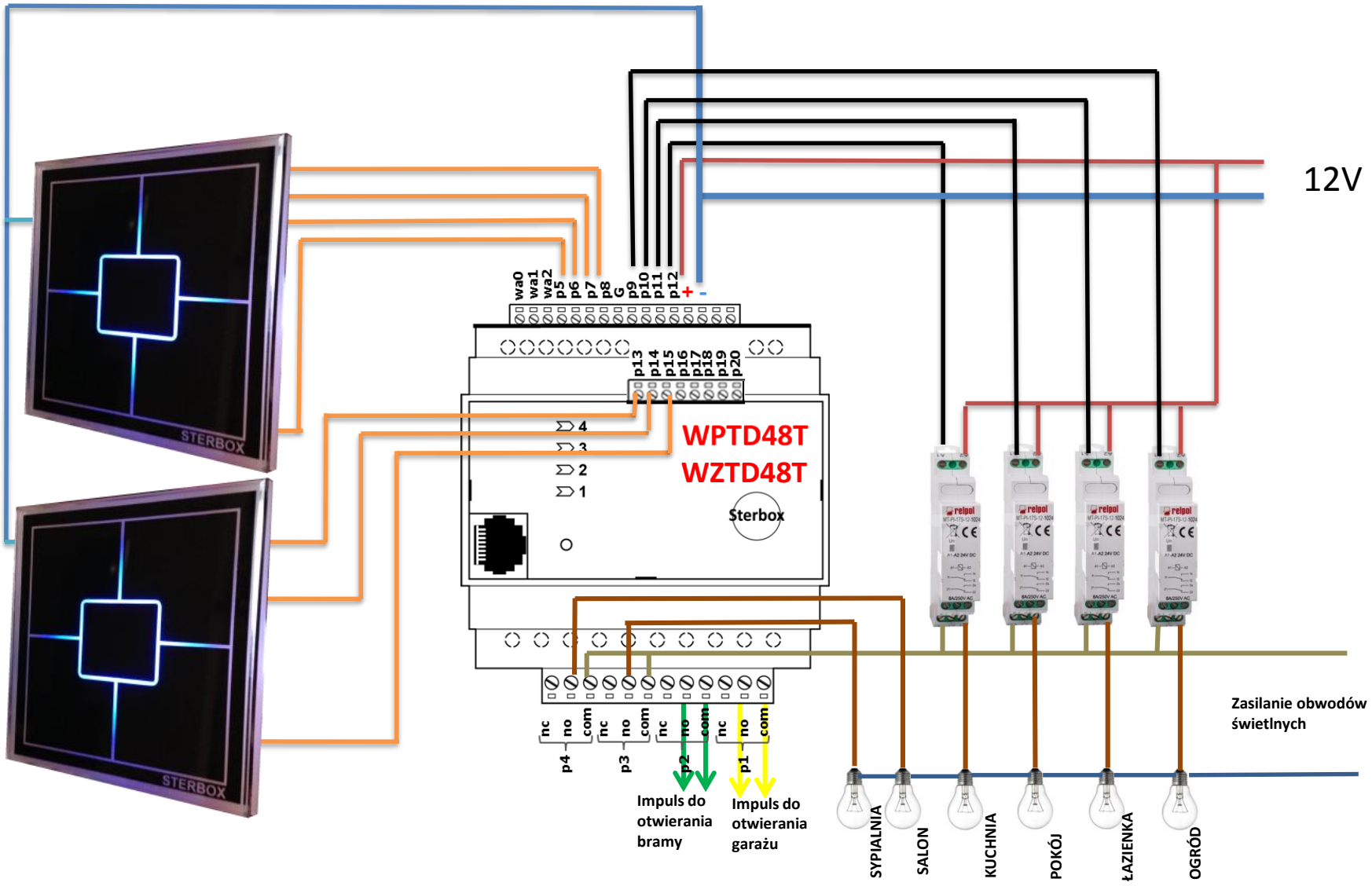
12V
wa0
wa1
wa2
p5
p6
p7
p8
G
p9
p10
p11
p12
+
-
p13
p14
p15
p16
p17
p18
p19
p20
4
3
2
1
WPTD48T
WZTD48T
Sterbox
STERBOX
STERBOX
nc
no
com
nc
no
com
nc
no
com
nc
no
com
p4
p3
p2
p1
Impuls do otwierania bramy
Impuls do otwierania garażu
Zasilanie obwodów świetlnych
SYPIALNIA
SALON
KUCHNIA
POKÓJ
ŁAZIENKA
OGRÓD